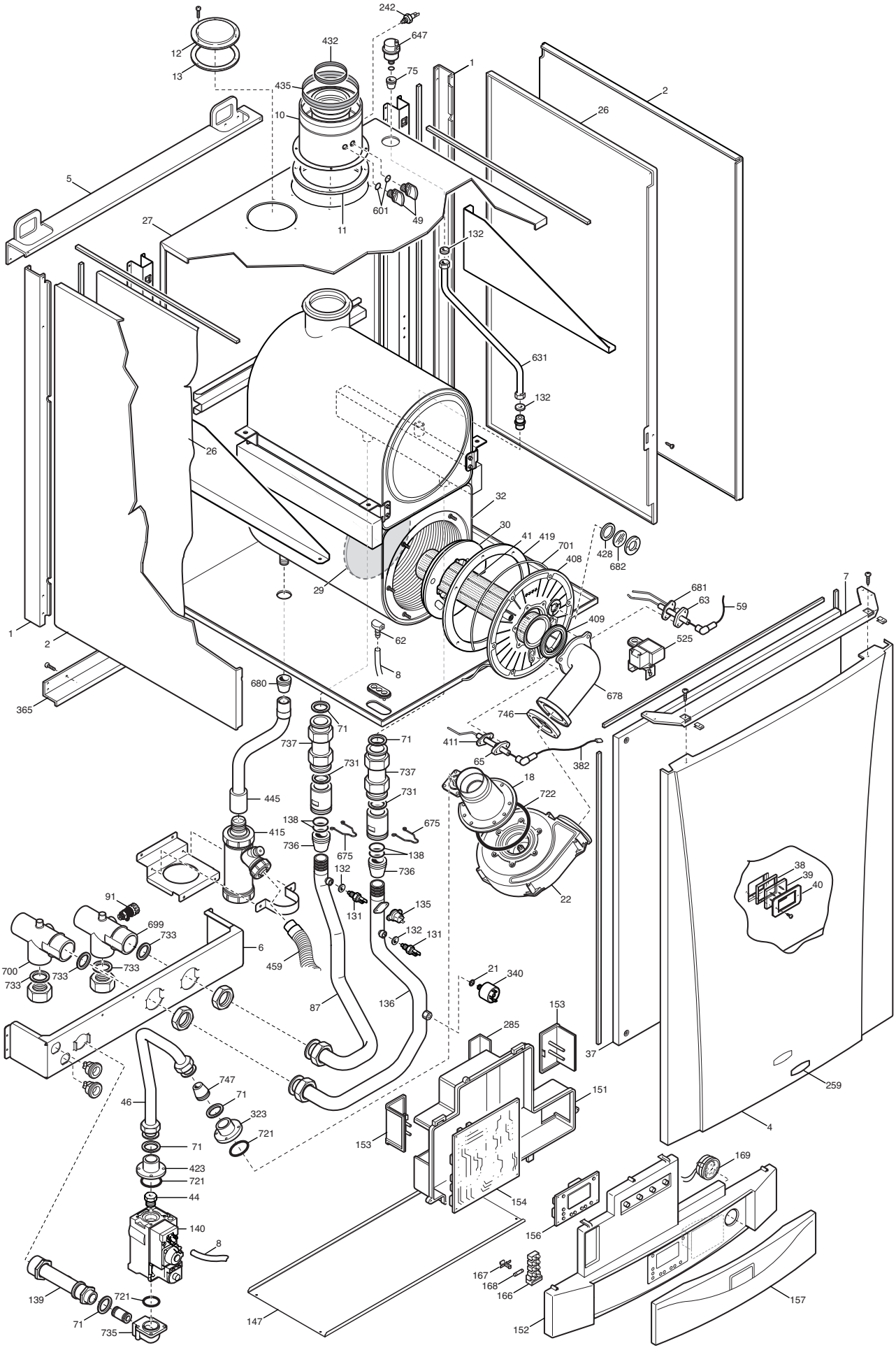
242
647
12
13
432
75
1
435
2
10
26
5
601
49
27
11
132
631
132
26
32
30
41
419
701
408
428
682
681
63
59
7
29
409
525
1
2
62
8
680
678
365
746
71
411
737
71
65
382
731
737
18
722
445
731
138
675
415
736
675
138
736
132
22
38
39
40
91
131
135
699
733
132
131
6
700
733
733
733
459
21
340
87
136
153
285
37
747
259
46
71
151
323
721
4
71
153
423
721
169
44
154
140
156
8
167
168
166
139
721
157
71
147
152
735